Sedical
Técnica para el ahorro de energía

catálogo

Información sobre sistemas de medición de energía

Medir, el paso indispensable para mejorar la eficiencia energética

Contadores de energía eléctrica SCE

Contadores monofásicos de energía eléctrica SCE

Los contadores SCE son medidores de energía eléctrica multifuncional adaptables a diferentes niveles de corriente mediante transformadores de intensidad.

Son fácilmente integrables en sistemas de supervisión o centralización gracias a su interface de comunicación M-BUS.

Características generales (1)

- Clase de precisión 1 (1%) según IEC 1036.
- Tensión de trabajo 1 x 230 V.
- Intensidad máxima 63 A.
- Frecuencia de red nominal 50 Hz.
- Sección máxima de los conductores 16 mm².
- Display LCD de 6 dígitos con un decimal 99 999,9.
- Clase de protección IP51.
- Condiciones ambiente funcionamiento - 10 °C a 45 °C.
- Peso aprox. 80 g.
- Montaje en carriles DIN de 35 mm.
- Consumo del contador en el circuito de tensión 0,3 W.
- Comunicable por M-BUS.

1x230 V

Denominación	Modelo
Hasta 25 A con salida de impulsos	SCE 25 PUL
Hasta 63 A con salida de impulsos	SCE 63 PUL
Hasta 63 A doble tarifa con salida de impulsos	SCE 63 DT PUL
Hasta 63 A con comunicación M-BUS	SCE 63 MBUS

Características (1)

	Total
Energía activa consumida (kWh)	●
Energía activa consumida (kWh) reseteable	●
Potencia activa (W)	●
Intensidad (A)	●
Tensión (V) L/N	●
Coseno de ϕ	●

Conexionado y dimensiones en mm (1)

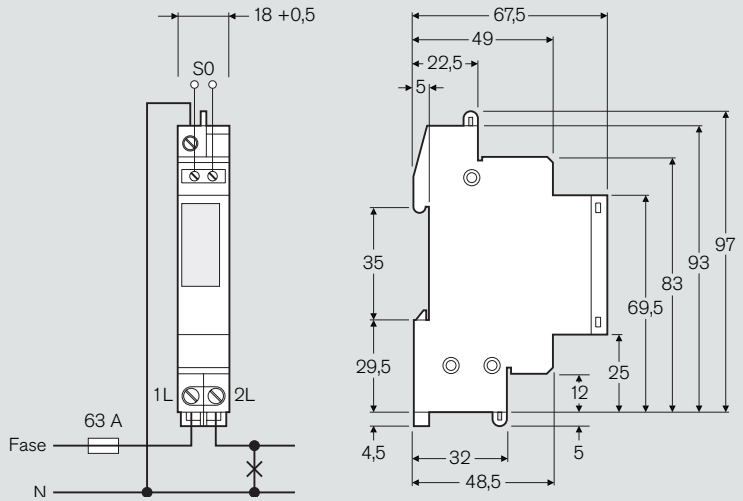

(1) SCE 63 MBUS

Contadores trifásicos de energía eléctrica SCE ALL

Los contadores SCE son medidores de energía eléctrica multifuncional adaptables a diferentes niveles de corriente mediante transformadores de intensidad.

Son fácilmente integrables en sistemas de supervisión o centralización gracias a su interface de comunicación M-BUS.

Características generales

- Certificación MiD B + D de serie, para aplicaciones de facturación.
- Clase de precisión B (± 1%) para energía activa EN50470-1, -3.
- Pantalla gráfica (60 mm x 30 mm) con retroiluminación.
- Display de 8 dígitos con un decimal 0000000,0 kWh.
- Modelo conexión directa hasta 80 A.
- Admite transformadores de 1 A o 5 A para intensidades hasta 4000 A/1 A o 20 000 A/5 A.
- Posibilidad de configuración hasta cuatro tarifas diferentes a través de entradas digitales.
- Montaje en carriles DIN de 35 mm.
- Consumo propio 0,6 W/fase.
- Comunicable por M-BUS.

1x230 V, 3x230 V, 3x400 V, 3x400 V+N
Conexión directa hasta 80 A

Denominación	Modelo
Contador hasta 80 A con salida de impulsos	SCE ALL 2Q PUL 80
Contador hasta 80 A con salida de impulsos y comunicación M-BUS	SCE ALL 2Q MBUS 80

1x230 V, 3x230 V, 3x400 V, 3x400 V+N
Conexión a través de transformadores

Denominación	Modelo
Contador para transformadores de 1 A o 5 A con salida de impulsos	SCE ALL 2Q PUL 6
Contador para transformadores de 1 A o 5 A con salida de impulsos y comunicación M-BUS	SCE ALL 2Q MBUS 6

Características

	Total 3 fases	Por fase	Por tarifa
Energía activa consumida (kWh)	●		●
Energía activa consumida (kWh) reseteable	●		●
Potencia activa (kW)	●	●	
Intensidad (A)	●	●	
Tensión (V) L/N		●	
Numero de caídas de tensión	●		

Contadores trifásicos de energía eléctrica SCE PRO

Los contadores SCE son medidores de energía eléctrica multifuncional adaptables a diferentes niveles de corriente mediante transformadores de intensidad.

Son fácilmente integrables en sistemas de supervisión o centralización gracias a sus interfaces de comunicaciones M-BUS, LonWorks, BACNet, Modbus y KNX.

Características generales

- Certificación MiD B + D de serie, para aplicaciones de facturación.
- Clase de precisión B (± 1%) para energía activa EN50470-1, -3.
- Mide energía en los cuatro cuadrantes.
- Pantalla gráfica (60 mm x 30 mm) con retroiluminación.
- Display de 8 dígitos con un decimal 0000000,0 kWh.
- Modelo conexión directa hasta 80 A.
- Admite transformadores de 1 A o 5 A para intensidades hasta 4000 A/1 A o 20 000 A/5 A.
- Posibilidad de configuración hasta cuatro tarifas diferentes a través de entradas digitales.
- Cuatro salidas digitales configurables.
  - Optimización de los picos de demanda.
  - Alarma por consumo máximo
- Montaje en carriles DIN de 35 mm.
- Consumo propio 0,6 W/fase.
- Diferentes protocolos de comunicación.

1x230 V, 3x230 V, 3x400 V, 3x400 V+N
Conexión directa hasta 80 A

Denominación	Modelo
Contador hasta 80 A con salida de impulsos	SCE PRO 4Q PUL 80
Contador hasta 80 A con salida de impulsos y comunicación M-BUS	SCE PRO 4Q MBUS 80
Contador hasta 80 A con salida de impulsos, comunicación BACNet IP, Modbus TCP y servidor Web	SCE PRO 4Q BAC 80
Contador hasta 80 A con salida de impulsos y comunicación Modbus	SCE PRO 4Q MOD 80
Contador hasta 80 A con salida de impulsos y comunicación LonWorks	SCE PRO 4Q LON 80
Contador hasta 80 A, con salida de impulsos y comunicación KNX	SCE PRO 4Q KNX 80

1x230 V, 3x230 V, 3x400 V, 3x400 V+N
Conexión a través de transformadores

Denominación	Modelo
Contador para transformadores de 1 A o 5 A con salida de impulsos	SCE PRO 4Q PUL 6
Contador para transformadores de 1 A o 5 A con salida de impulsos y comunicación M-BUS	SCE PRO 4Q MBUS 6
Contador para transformadores de 1 A o 5 A con salida de impulsos, comunicación BACNet IP, Modbus TCP y servidor Web	SCE PRO 4Q BAC 6
Contador para transformadores de 1 A o 5 A con salida de impulsos y comunicación Modbus	SCE PRO 4Q MOD 6
Contador para transformadores de 1 A o 5 A con salida de impulsos y comunicación LonWorks	SCE PRO 4Q LON 6
Contador para transformadores de 1 A o 5 A con salida de impulsos y comunicación KNX	SCE PRO 4Q KNX 6

Contadores de energía eléctrica
SCE PRO

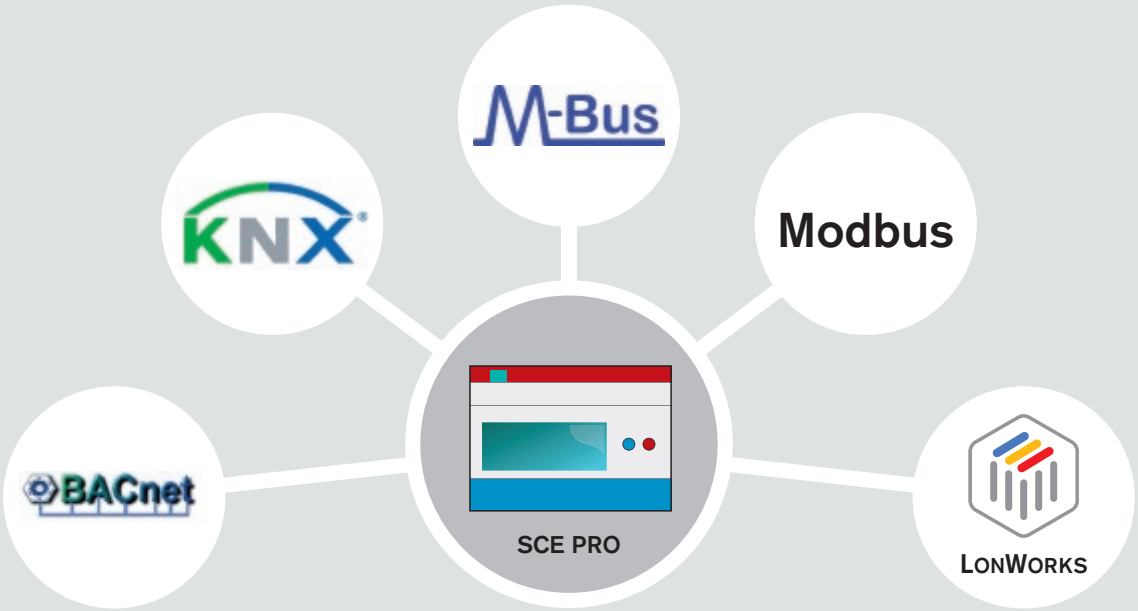

Características

	Total 3 fases	Por fase	Mínimo valor medido	Máximo valor medido	Por tarifa
Energía activa consumida (kWh)	●	●			●
Energía reactiva inductiva (kvarh)	●	●			●
Energía activa entregada (kWh)	●				●
Energía reactiva capacitiva (kvarh)	●				●
Potencia activa (kW)	●	●	●	●	
Potencia reactiva (kvar)	●	●			
Potencia aparente (kVA)	●	●			
Intensidad (A)	●	●	●	●	
Tensión (V) L/N		●	●	●	
Tensión (V) L/L		●			
Factor de potencia (Coseno de ϕ)		●			
Frecuencia de la red (Hz)	●				
Número de caídas de tensión	●				
Potencia consumida máxima y mínima (1)					●
Potencia entregada máxima y mínima					●
Fecha y hora	●				

(1) Periodo de medida 1, 5, 15, 30 o 60 minutos configurables.

Especificaciones técnicas SCE PRO y SCE ALL

Precisión

- Energía activa Clase B (1%) EN50470-3.
- Energía activa con transformadores Clase C (0,5%) EN50470-3 Opcional.
- Potencia reactiva Clase 2 (2%) EN62053.

Tensión de trabajo

- 1 x 230 V, 3 x 230 V, 3 x 400 V, 3 x 400 V + N ± 20%.
- Otras tensiones bajo pedido.

Intensidad máxima

- Contadores de medición directa 85 A.
- Contadores a través de transformadores 10 A.

Intensidad mínima de medida

- Contadores con conexión directa <9 mA con cosϕ 1.
- Contadores a través de transformadores <1 mA con cosϕ 1.

Consumo del contador

- Circuito de tensión 0,8 VA / 0,8 W por fase.
- Transformadores 0,03 VA por fase.

Frecuencia de red

- Nominal 50 Hz
- Rango 40 Hz a 65 Hz.

Protección

- Contadores de medición directa máx. 85 A.
- Contadores con transformadores máx. 10 A.

Conexiones de tensión e intensidad

- Sección máxima conductores en contadores de medición directa 1 mm² a 25 mm².
- Apriete en contadores de medición directa 2 Nm, máx. 3 Nm.
- Sección máxima conductores en contadores con transformadores 0,5 mm² a 16 mm².
- Apriete en contadores con transformadores 1 Nm, máx. 2 Nm.

Rango de los transformadores

- Transformador 1 A - 1/1 A a 4000/1 A en pasos de 1 A.
- Transformador 5 A - 5/5 A a 20 000/5 A en pasos de 5 A.

Display

- Display LCD de 8 dígitos con un decimal 9 999 999,9.
- Retroiluminación en blanco, gráficos LCD.
- Dimensiones 60 x 30 mm.
- LED rojo de calibración 10 pulsos por Wh/10 pulsos por varh.

Salidas de impulsos S0

- Según EN62053-31.
- Tensión de trabajo e intensidad 5 V a 600 V corriente alterna y corriente continua, máx. 90 mA.
- Salida libre de potencial.
- Bornes 0,5 mm² a 2,5 mm².
- Apriete 0,5 Nm, máx. 1 Nm.

Carcasa

- Policarbonato, libre de halógenos, reciclable.
- IP20.
- Clase de protección II.

Condiciones ambiente

- Funcionamiento - 25 °C a 60 °C.
- Almacenaje - 40 °C a 70 °C.
- Humedad relativa: ≤ 80% hasta 40 °C, sin condensación

Peso

- Aproximadamente 400 g.

Memoria de datos

- Sin tensión en Up Flash o Eeprom.
- Mínimo 10 años.

Interface óptico

- D0 (IR) según especificaciones EN62056-21.

Dimensiones y conexión
SCE PRO y SCE ALL

Conexión directa

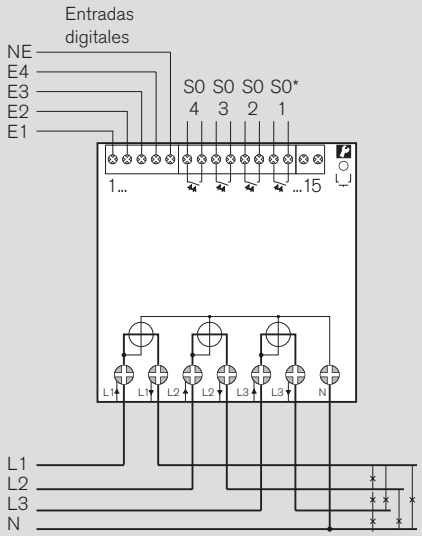

Conexión con transformadores

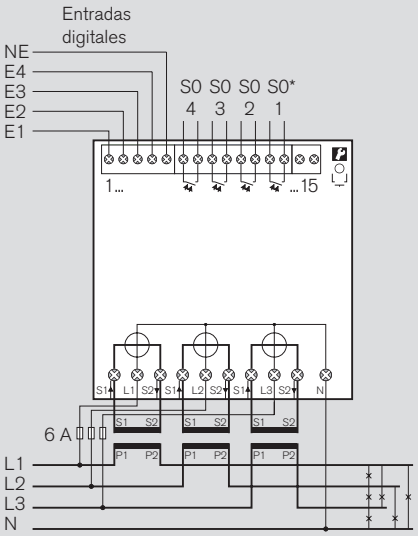

* El modelo SCE ALL sólo dispone de una S0.

Dimensiones en mm

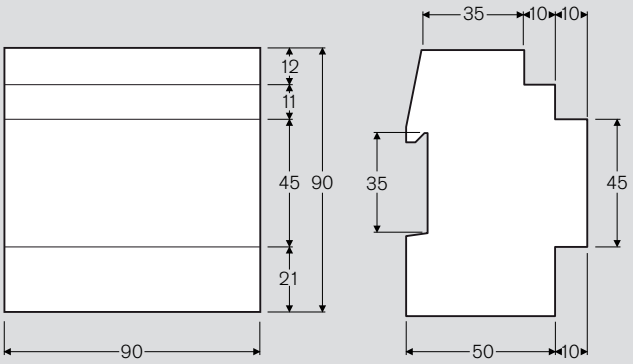

Sedical
Técnica para el ahorro de energía

SEDICAL, S.A.
Txorierri Etorbidea 46, Pab. 12 F
Apartado de correos 22
E-48150 SONDIKA (Bizkaia)
E-mail: sedical@sedical.com
Tel.: 944 710 460
Fax: 944 710 009

Impreso nº **190003**40, jun 2013
Reservados todos los derechos
Prohibida su reproducción

AENOR ER Empresa Registrada ER-0283/2004

CERTIFIED IQNet MANAGEMENT SYSTEM

www.sedical.com

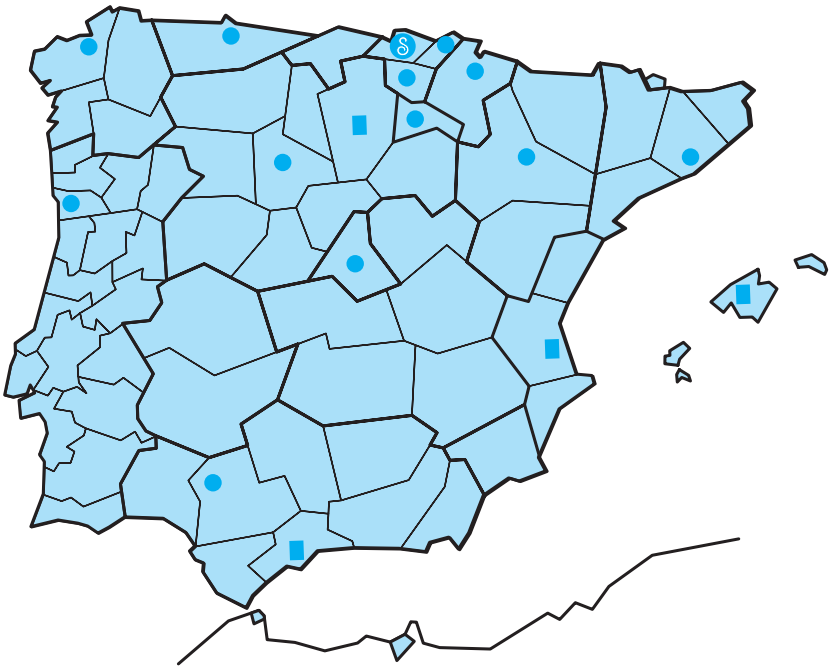

- Central Sedical
- Delegaciones Sedical
- Distribuidores y servicios técnicos autorizados

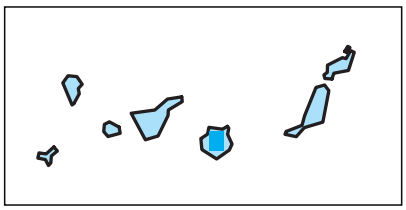

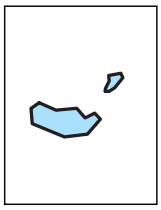

Red de distribución y servicios técnicos autorizados

C.P.	Población	Firma	Dirección	Teléfono	Tel. móvil	Fax
15010	A Coruña	SEDICAL	Gramela 17 oficina 8	981 160 279	629 530 193	981 145 485
08830	Barcelona, Sant Boi de Llobregat	SEDICAL	Polígono industrial Les Salines, L'Alguer 11	936 525 481		936 525 476
48150	Bilbao, Sondika	SEDICAL	Txorierri Etorbidea 46 pabellón 12 F	944 710 460		944 535 322
09006	Burgos	COMACAL	Federico Olmeda 7 bajo	947 220 034		947 222 818
35008	Las Palmas	ALFA 90	Urbanización El Cebadal, Entre Ríos 9	928 476 600		928 476 601
	Logroño	SEDICAL		941 509 247	699 313 733	948 170 613
28703	Madrid, S. Sebastián de los Reyes	SEDICAL	Avenida Somosierra 20	916 592 930		916 636 602
29004	Málaga	DYSCAL	P. E. Santa Bárbara, Licurgo 46	952 240 640	629 256 363	952 242 731
33013	Oviedo	SEDICAL	Luis Fernández Castañón 2 1º oficina 2	985 270 988	629 840 269	985 963 694
07010	Palma de Mallorca	VALDECO	Carretera Valldemossa 25	971 759 228	607 955 526	971 295 115
31191	Pamplona, Cordovilla	SEDICAL	Polígono Galaria C/V 3 oficina 2 F	948 263 581	616 020 557	948 170 613
4485-010	Porto, Aveleda, Vila do Conde	SEDICAL	P. I. de Aveleda nave C, Travessa do Bairro 40	229 996 220	911 960 550	229 965 646
20018	San Sebastián	SEDICAL	Barrio Igara, Pilotegui Bidea 12	943 212 003	618 948 912	943 317 351
41007	Sevilla	SEDICAL	Polígono Industrial Calonge, Terbio 8	954 367 170	616 089 172	954 252 900
46980	Valencia, Paterna	VALDECO	Parc Tecnologic, Thomas Alva Edison 8	963 479 892		963 484 678
47008	Valladolid	SEDICAL	Ribera del Carrión 4	983 247 090	609 834 455	983 247 159
01005	Vitoria-Gasteiz	SEDICAL	San Prudencio 27 4º oficina 4	945 252 120	669 785 779	945 121 814
50720	Zaragoza, La Cartuja Baja	SEDICAL	Polígono Empresarium nave 9, Sisallo 33	976 442 644	629 844 282	976 445 675

Más información y software de cálculo en www.sedical.com